Modello bruciatore: GB-S 1 GD MC

Combustibile: Gasolio
Nm3/h: 22 - 13
kW: 220 - 1300
Motore Ventilatore kW:
Motore pompa kW:

Scheda Tecnica

GB-S 1 GD MC

La gamma GB-S ? la nuova serie di bruciatori a testa scomposta con corpo in acciaio rinforzato verniciato a polvere. La famiglia dei bruciatori GB-S ? conforme agli standard di sicurezza EU (Standard CE) e costruita secondo sistema qualit? EN ISO 9001:2008. Sono la migliore scelta per soddisfare applicazioni maggiormente standardizzate

Testa di Combustione

Prodotta con materiale di alta qualit? per resistere al calore e ridurre fenomeni di usura e danneggiamento Disco fiamma con disegno dedicato, in base al combustibile bruciato, al fine di garantire una ottima turbolenza ed una perfetta combustione. Disegno testa Low NOx (a richiesta) Accensione diretta tramite elettrodo. Accensione a pilota per funzionamento a gas o se con atomizzazione aria e/o vapore

Applicazioni Principali

La gamma GB-S ? disegnata per poter operare con differenti tipi di combustibili. Pu? lavorare con combustibili standard quali gas, gasolio, nafta e misto. A richiesta ? possibile realzzare versioni speciali per poter lavorare concombustibili speciali quali bio-gas, etanolo, gas reflui, gas da carbone, sin gas e molti altri. La gamma GB-S si adatta perfettamente alle maggiori installazioni su caldaie ad acqua calda, vapore, olio diatermico e altri generatori di calore. Adatta per installazioni su fornaci, inceneritori, la gamma GB-S, grazie al suo disegno consente facili installazioni e sostituzioni adattandosi perfettamente all'applicazione.

Corpo Bruciatore

Realizzato in acciaio rinforzato e finito con verniciatura a polvere. Possibilit? di installare la rampa del gas alla sinistra o destra del bruciatore a seconda della posizione della tubatura del gas. Centralina di spinta gasolio fornita a parte. Manutenzione facilitata grazie ad una ampia apertura che facilita l'accesso ai componenti interni Ambia specola per visualizzare la fiamma Libero da componenti in plastica Ideale per applicazioni industriali

A	B	C	?D	E	F	G	? H	L	M	N	P	Q	R	S	T	V	X *	Z
W.I.P.	W.I.P.	W.I.P.	W.I.P.	W.I.P.	W.I.P.	W.I.P.	W.I.P.	W.I.P.	W.I.P.	W.I.P.	W.I.P.	W.I.P.	W.I.P.	W.I.P.	W.I.P.	W.I.P.	W.I.P.	W.I.P.
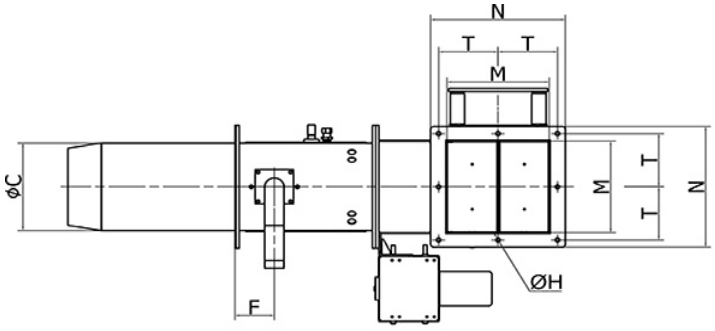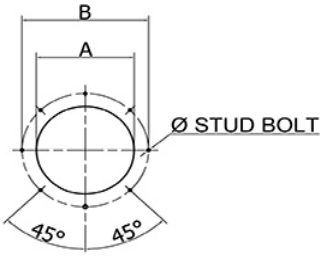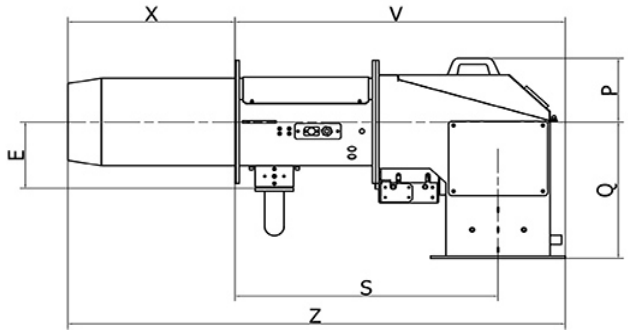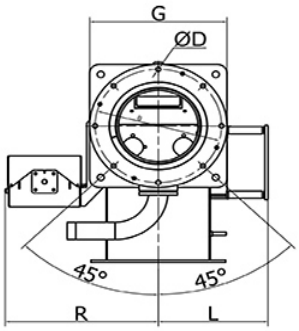
Disegno Tecnico